Podciag 24x30cm poz.8.7 Skala 1:25

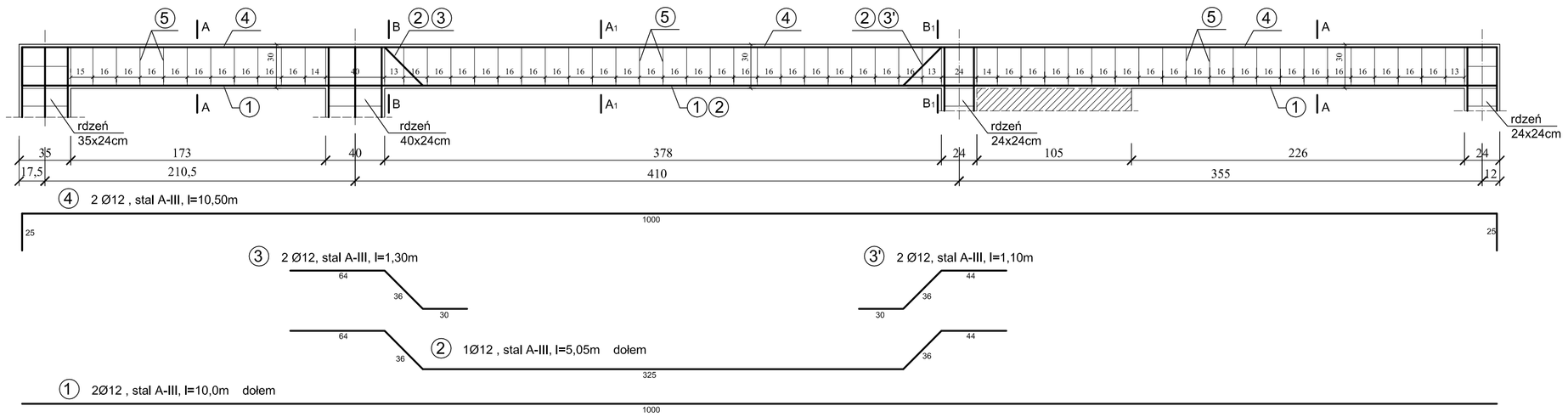

Podciagi wiatrołapu wejścia głównego poz.8.7 i 8.8 Skala 1:25

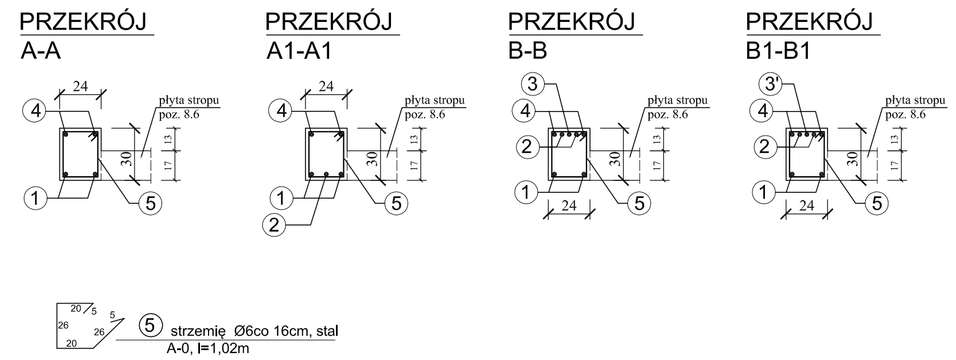

Podciag 35x30cm poz.8.8 Skala 1:25

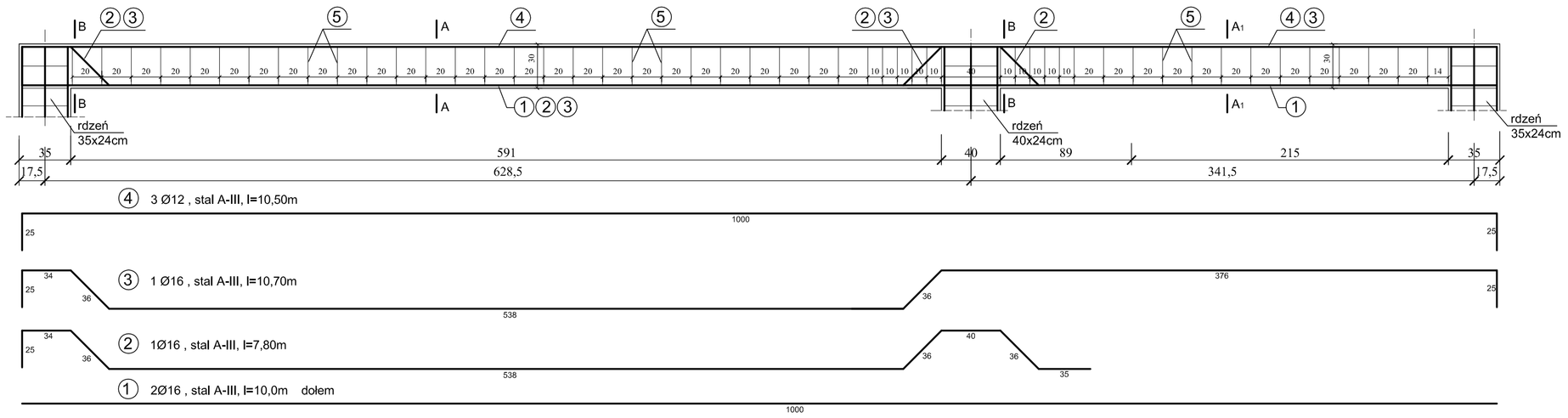

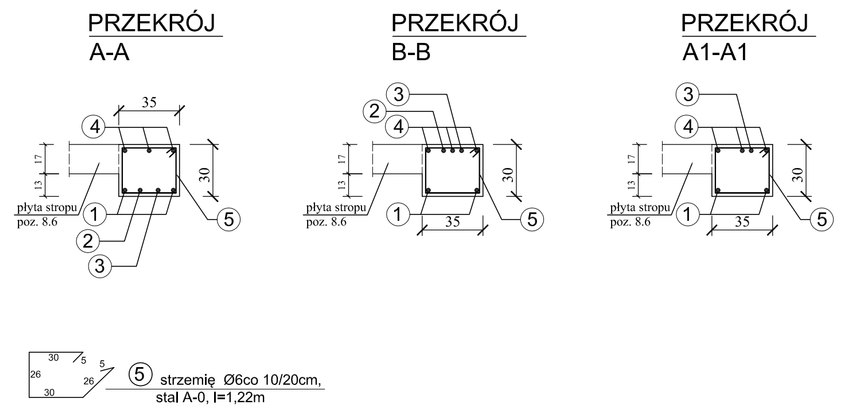

BETON KL. B-20(C16/20)
STAL KL. A-0 I A-III

Pracownia Projektowa " PION - Nidzica"		
Temat:	Nadbudowa, przebudowa i rozbudowa budynku DPS dla osób niepełnosprawnych intelektualnie	Rys. nr K-13
Adres:	Działki nr 16-80/4, 16-81/1 i 16-81/2, Nagiwoda, gmina Nidzica	*Data:* 07-11.2016 r.
Inwestor:	Polskie Stowarzyszenie na Rzecz Osób z Upośledzeniem Umysłowym - Koło w Nidzicy, ul.Krzywa 9	
Branża:	Konstrukcja /Projekt wykonawczy/	*Skala:*
Treść rysunku:	**Podciągi wiatrołapu wejścia głównego poz.8.7 i poz.8.8**	1 : 25
Projektant:	mgr inż. Krzysztof Ojrzyński upr/bud.nr 18/89/OE, ar.193/96/OP-U uz.tab.1,tab.6 ust.1,2,3,§3,§13 ust.1i2, Nr ew.WAM/IBO/1874/01.	*Podpis:*
Asystent:	mgr inż. Hanna Kowalska	