WYKAZ WYPOSAŻENIA

ozn.	opis		ILOŚĆ [szt.]
1/1	ZESTAW BIURKOWY 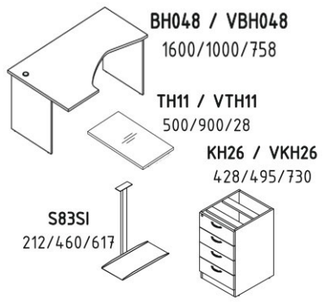	WIDOK BIURKA	Biurko narożne lewe, wym. 160x100x75,8h cm: - płyta wiórowa laminowana - gr. 28 blat, gr. 18mm nogi i osłona przednia - obrzeże PCV gr. 2mm w kolorze elementu - kolorystyka: blat - drewno buk, nogi/osłona - szary popiel - otwór w blacie z przelotką dla kabli	1
1/2			Przystawka blatu biurka, wym. 50x90x2,8h cm: - płyta wiórowa laminowana - gr. 28mm - obrzeże PCV gr. 2mm w kolorze elementu - kolorystyka: blat - drewno buk	1
1/3			Kontener podbiurkowy, wym. 42,8x49,5x73h cm: - płyta wiórowa laminowana - gr. 18mm fronty, korpusy - obrzeże PCV gr. 2mm w kolorze elementu - fronty szuflad - drewno buk, korpus - szary popiel	1
1/4			Uchwyt na komputer stalowy, podwieszany - kolorystyka: czarny, malowany proszkowo	1
2			Krzesło biurowe obrotowe z mechanizmem CPT, tapicerowane siedzisko i oparcie. Możliwość blokady kąta odchylenia oparcia w wybranej pozycji. Regulowana głębokość siedziska i wysokość oparcia za pomocą śruby. Regulowana wysokość krzesła. Regulowane (góra - dół), podłokietniki. Samohamowne kółka do powierzchni dywanowych lub do powierzchni twardych.	1
3			Krzesło konferencyjne, tapicerowane piankowe siedzisko kolor czarny, oparcie siatkowe, rama metalowa malowana proszkowo szara, stałe podłokietniki z PP w kolorze czarnym	1
4			Szafa biurowa ubraniowa, wym. 80x39x183h cm: - płyta wiórowa laminowana, - gr. 28mm wieniec górny i dolny, gr. 18mm - boki, półki, plecy HDF 3mm - obrzeże PCV gr. 2mm - zamek patentowy - faktura: drzwi - drewno buk, wieńce i boki szary popiel	1
5	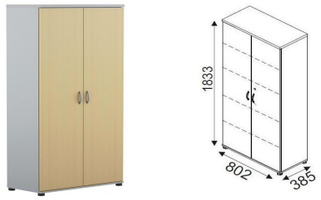		Szafa biurowa aktowa, 4 szt. półek, wym. 80x39x183h cm: - płyta wiórowa laminowana, - gr. 28mm wieniec górny i dolny, gr. 18mm - boki, półki, plecy HDF 3mm - obrzeże PCV gr. 2mm - zamek patentowy - faktura: drzwi - drewno buk, wieńce i boki szary popiel	2
6	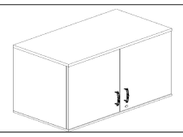		Nadstawka szafy biurowej, wym. 80x39x78hcm: - płyta wiórowa laminowana, - gr. 28mm wieniec górny i dolny, gr. 18mm - boki, półka, plecy HDF 3mm - obrzeże PCV gr. 2mm - zamek patentowy - faktura: drzwi - drewno buk, wieńce i boki szary popiel	3
7			Szafa aktowa żaluzjowa, 120x38,5x112,9h cm: - płyta wiórowa laminowana - gr. 28mm wieniec górny i dolny, gr. 18mm boki, półki, plecy HDF 3mm - obrzeże PCV gr. 2mm - front żaluzjowy, wieńce i boki - szary popiel - zamek patentowy	1

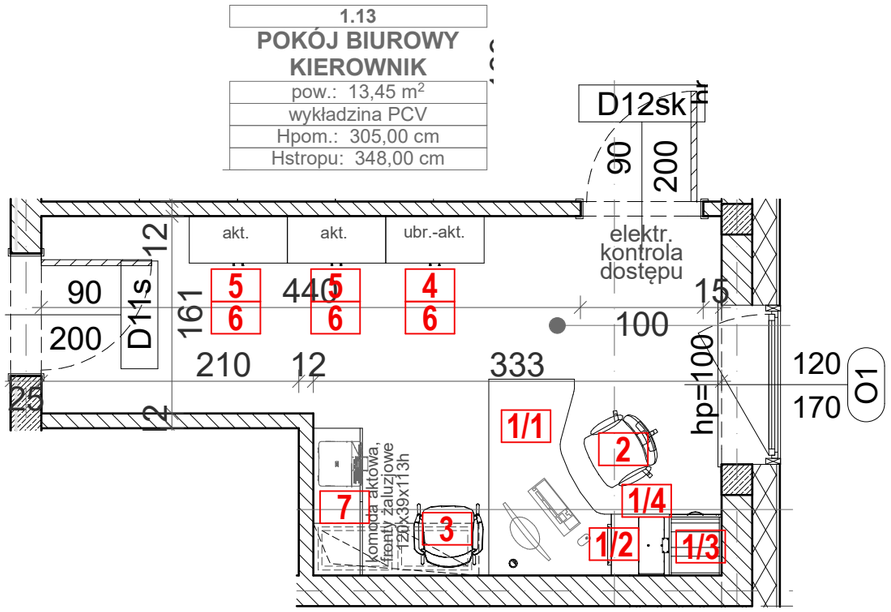

UWAGA: Ostateczne zastosowanie i wybór kolorów, faktury materiałów wykończeniowych, elementów wyposażenia meblowego dla wszystkich pomieszczeń w projektowanym budynku po uzgodnieniu przez Inwestora na podstawie przedstawionych próbek.

Inwestycja:	Budynek Starostwa Powiatowego przy ul. Traugutta 23 w Nidzicy		
Adres inwestycji:	Działka nr ewid.: **8/4** obręb: nr 5 Nidzica ul. Traugutta 23; 13-100 Nidzica		
Inwestor:	Powiat Nidzicki ul. Traugutta 23 13-100 Nidzica		
Branża:	ARCHITEKTONICZNA - PROJEKT WYKONAWCZY		
Nazwa rysunku:	**POM. 1.13 - POK. BIUROWY - WYDZ. KOM. WYPOSAŻENIE**		
Projektant:	mgr inż. arch. Karol Major nr upr.: 193/75/Pw upr. bud. do projektowania spec. architektoniczna	Podpis:	Skala: **1:50** Data: **07.2021**
Opracował:	mgr inż. Piotr Golc	Podpis:	Nr rys.: **A-34**